DATENBLATT

RJ45 Patchkabel Cat.6A S/FTP TPE Cat.7 Rohkabel superflex blau 30m

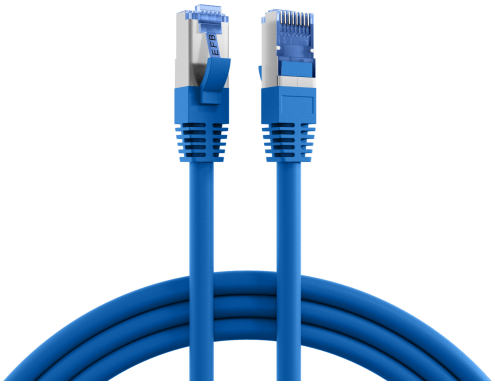

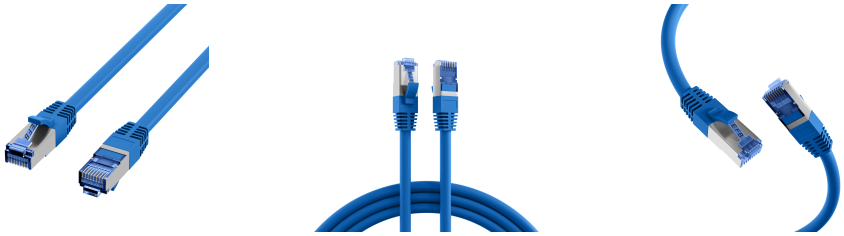

Beschreibung

Das Cat.6A (IEC) LAN-Kabel der Marke EFB-Elektronik überträgt Daten bis zu 10Gbit. Die S/FTP-Abschirmung schützt zuverlässig vor Störeinflüssen und sorgt für eine gute Signalqualität. Weil es sich um ein Cat.6A (IEC) Ethernetkabel handelt, unterstützt es einen Frequenzbereich bis zu 500MHz, was eine hohe Datenübertragungsleistung ermöglicht.

• Störsicherheit in elektromagnetisch belasteten Umgebungen erhöhen – doppelte Schirmung (S/FTP) verbessert die EMV-Reserve, senkt die Anfälligkeit für Einstrahlungen und stabilisiert die Übertragung bei paralleler Leitungsführung.
• Brandschutzanforderungen normkonform abdecken – flammwidriges Kabelverhalten nach IEC60332-1 reduziert die Brandausbreitung im Fehlerfall und unterstützt die Einhaltung gängiger Installationsvorgaben.
• Endgeräte über ein Kabel versorgen und anbinden – reduziert Verkabelungsaufwand, weil Daten und Leistung über 4PPoE nach IEEE802.3bt auf einer Leitung übertragen werden. 4PPoE nach IEEE802.3bt ist nur bis zu bestimmten Leitungslängen einsetzbar.

EFB-Elektronik GmbH
Striegauer Straße 1
33719 Bielefeld

fon: +49 521 40 41 8-0
fax: +49 521 40 41 8-50

info@efb-elektronik.de
www.efb-elektronik.de

WIR SORGEN FÜR VERBINDUNG
WE CARE FOR CONNECTION

DATENBLATT

RJ45 Patchkabel Cat.6A S/FTP TPE Cat.7 Rohkabel superflex blau 30m

Produktbeschreibung
Das S/FTP Ethernetkabel besitzt eine zweifache Abschirmung, die wirksam elektromagnetische Störeinflüsse verringert. Der Temperaturbereich des Kabels liegt bei -20 – 60 °C. Die vielfältigen Einsatzmöglichkeiten werden durch den Biegeradius von >32,5 mm unterstützt. Das LAN-Kabel entspricht der Schutzart IP20. Der TPE/LSZH-Mantel ist flexibel, halogenfrei und raucharm und ist deshalb ideal für sichere und professionelle Patch- und Serverschrankinstallationen.

Technische Details
• Cat.6A (IEC)
• Steckverbindung: RJ45 8(8) auf RJ45 8(8) mit blauen RJ45-Steckern
• Schirmung: S/FTP Kabel mit 4x2 x AWG26/7
• Kabelform: rund
• Pinbelegung: 1:1 nach TIA/EIA 568B
• Entspricht der PoE-Klasse: PoE nach IEEE802.3af, PoE+ nach IEEE802.3at und 4PPoE nach IEEE802.3bt
• Vergoldete Kontakte
• Mantel: Mantelmaterial aus TPE/LSZH
• Außendurchmesser: 6,5 mm
• Mit einer angespritzten Knickschutztülle
• Brandschutz: flammwidrig nach IEC60332-1, raucharm nach IEC61034, halogenfrei nach IEC60754-2
• Schutzart: IP20
• Mit einer 360° Schirmbefestigung
• Mit Rasthebelschutz
• Steckzyklen: ≥750
• Mit Längenaufdruck
• Marke: EFB-Elektronik

Technische Eigenschaften	
AWG-Querschnitt	26/7
Ausführung	geschirmt
Ausführung flammwidrig	nach IEC60332-1
Außendurchmesser des Kabels	6,5 mm
Bandbreite	500MHz
Belegung	nach TIA/EIA 568B
Betriebs-/Bemessungsspannung	max. 50 V DC
Biegeradius	>32,5 mm
Chemisch beständig	Nein
Einsatzgebiet	Industrial Ethernet
Farbe der Knickschutztülle	blau
Geeignet für Schutzart (IP)	IP20
Halogenfrei	nach IEC60754-2
Harmonisierte Norm	EN 50575

EFB-Elektronik GmbH
Striegauer Straße 1
33719 Bielefeld
fon: +49 521 40 41 8-0
fax: +49 521 40 41 8-50
info@efb-elektronik.de
www.efb-elektronik.de

WIR SORGEN FÜR VERBINDUNG
WE CARE FOR CONNECTION

DATENBLATT

RJ45 Patchkabel Cat.6A S/FTP TPE Cat.7 Rohkabel superflex blau 30m

Impedanz	100 ±25 Ω
Isolationswiderstand	100 MΩ
Kabelaufdruck	SFTP 300 CAT.5E 26AWGX4P PATCH ISO/IEC 11801 & EN 50173 VERIFIED www.efb-elektronik.de
Kabelform	rund
Kabelkonstruktion	4x2
Kabeltyp	S/FTP
Kategorie	6A (IEC)
Knickschutztülle	angespritzt
Kontakte	Vergoldet
Kontaktwiderstand	30 mΩ
Leitermaterial	Kupfer
Leiterwiderstand DC	142 Ω/km
Längenaufdruck	Ja
Mantel-Farbe	blau
Mantelmaterial	TPE/LSZH
Ozon beständig	Nein
Pinbelegung	1:1
Prüfspannung	1000 (V DC, 1min) Ader/Ader und Ader/Schirm
Rasthebelschutz	Ja
Raucharm	nach IEC61034
Rohkabel	Cat.7
Schirmkontaktierung	360° Schirmbefestigung
Schleifenwiderstand	284 Ω/km
Silikonfrei	Ja
Steckertyp	RJ45 Standard blau
Steckverbinder	IEC 60603-7-51
Steckverbindertyp Anschluss 1	RJ45 8(8)
Steckverbindertyp Anschluss 2	RJ45 8(8)
Steckzyklen	≥750
Strombelastbarkeit	max. 1 A
Temperaturbereich	-20 – 60 °C
UL approbiert	Nein
UV beständig	Nein
Verkabelungsstandard	EN50173
Widerstandsunsymmetrie	2 %

Dieses Datenblatt wurde maschinell am 26-09-2026 erzeugt. Technische Änderungen vorbehalten.

EFB-Elektronik GmbH
Striegauer Straße 1
33719 Bielefeld

fon: +49 521 40 41 8-0
fax: +49 521 40 41 8-50

info@efb-elektronik.de
www.efb-elektronik.de

WIR SORGEN FÜR VERBINDUNG
WE CARE FOR CONNECTION

DATENBLATT

RJ45 Patchkabel Cat.6A S/FTP TPE Cat.7 Rohkabel superflex blau 30m

Ölbeständig	Nein
Übertragung	10Gbit

Verfügbare Varianten

ArtNr.	Bezeichnung	Länge	POE Klasse	Längentoleranz
K5525FBL.0,15	RJ45 Patchkabel Cat.6A S/FTP TPE Cat.7 Rohkabel superflex blau 0,15m	0,15 m	PoE nach IEEE802.3af;PoE+ nach IEEE802.3at;4PPoE nach IEEE802.3bt	±5 %
K5525FBL.0,25	RJ45 Patchkabel Cat.6A S/FTP TPE Cat.7 Rohkabel superflex blau 0,25m	0,25 m	PoE nach IEEE802.3af;PoE+ nach IEEE802.3at;4PPoE nach IEEE802.3bt	±5 %
K5525FBL.0,5	RJ45 Patchkabel Cat.6A S/FTP TPE Cat.7 Rohkabel superflex blau 0,5m	0,5 m	PoE nach IEEE802.3af;PoE+ nach IEEE802.3at;4PPoE nach IEEE802.3bt	±5 %
K5525FBL.1	RJ45 Patchkabel Cat.6A S/FTP TPE Cat.7 Rohkabel superflex blau 1m	1,0 m	PoE nach IEEE802.3af;PoE+ nach IEEE802.3at;4PPoE nach IEEE802.3bt	±5 %
K5525FBL.1,5	RJ45 Patchkabel Cat.6A S/FTP TPE Cat.7 Rohkabel superflex blau 1,5m	1,5 m	PoE nach IEEE802.3af;PoE+ nach IEEE802.3at;4PPoE nach IEEE802.3bt	±5 %
K5525FBL.2	RJ45 Patchkabel Cat.6A S/FTP TPE Cat.7 Rohkabel superflex blau 2m	2,0 m	PoE nach IEEE802.3af;PoE+ nach IEEE802.3at;4PPoE nach IEEE802.3bt	±5 %
K5525FBL.3	RJ45 Patchkabel Cat.6A S/FTP TPE Cat.7 Rohkabel superflex blau 3m	3,0 m	PoE nach IEEE802.3af;PoE+ nach IEEE802.3at;4PPoE nach IEEE802.3bt	±5 %
K5525FBL.5	RJ45 Patchkabel Cat.6A S/FTP TPE Cat.7 Rohkabel superflex blau 5m	5,0 m	PoE nach IEEE802.3af;PoE+ nach IEEE802.3at;4PPoE nach IEEE802.3bt	±5 %
K5525FBL.7,5	RJ45 Patchkabel Cat.6A S/FTP TPE Cat.7 Rohkabel superflex blau 7,5m	7,5 m	PoE nach IEEE802.3af;PoE+ nach IEEE802.3at;4PPoE nach IEEE802.3bt	±5 %
K5525FBL.10	RJ45 Patchkabel Cat.6A S/FTP TPE Cat.7 Rohkabel superflex blau 10m	10,0 m	PoE nach IEEE802.3af;PoE+ nach IEEE802.3at;4PPoE nach IEEE802.3bt	±5 %
K5525FBL.15	RJ45 Patchkabel Cat.6A S/FTP TPE Cat.7 Rohkabel superflex blau 15m	15,0 m	PoE nach IEEE802.3af;PoE+ nach IEEE802.3at;4PPoE nach IEEE802.3bt	±5 %
K5525FBL.20	RJ45 Patchkabel Cat.6A S/FTP TPE Cat.7 Rohkabel superflex blau 20m	20,0 m	PoE nach IEEE802.3af;PoE+ nach IEEE802.3at;4PPoE nach IEEE802.3bt	±5 %
K5525FBL.25	RJ45 Patchkabel Cat.6A S/FTP TPE Cat.7 Rohkabel superflex blau 25m	25,0 m	PoE nach IEEE802.3af;PoE+ nach IEEE802.3at	±5 %
K5525FBL.30	RJ45 Patchkabel Cat.6A S/FTP TPE Cat.7 Rohkabel superflex blau 30m	30,0 m	PoE nach IEEE802.3af;PoE+ nach IEEE802.3at	±5 %

Zeichnungen

EFB-Elektronik GmbH
Striegauer Straße 1
33719 Bielefeld

fon: +49 521 40 41 8-0
fax: +49 521 40 41 8-50

info@efb-elektronik.de
www.efb-elektronik.de

WIR SORGEN FÜR VERBINDUNG
WE CARE FOR CONNECTION

DATENBLATT

RJ45 Patchkabel Cat.6A S/FTP TPE Cat.7 Rohkabel superflex blau 30m

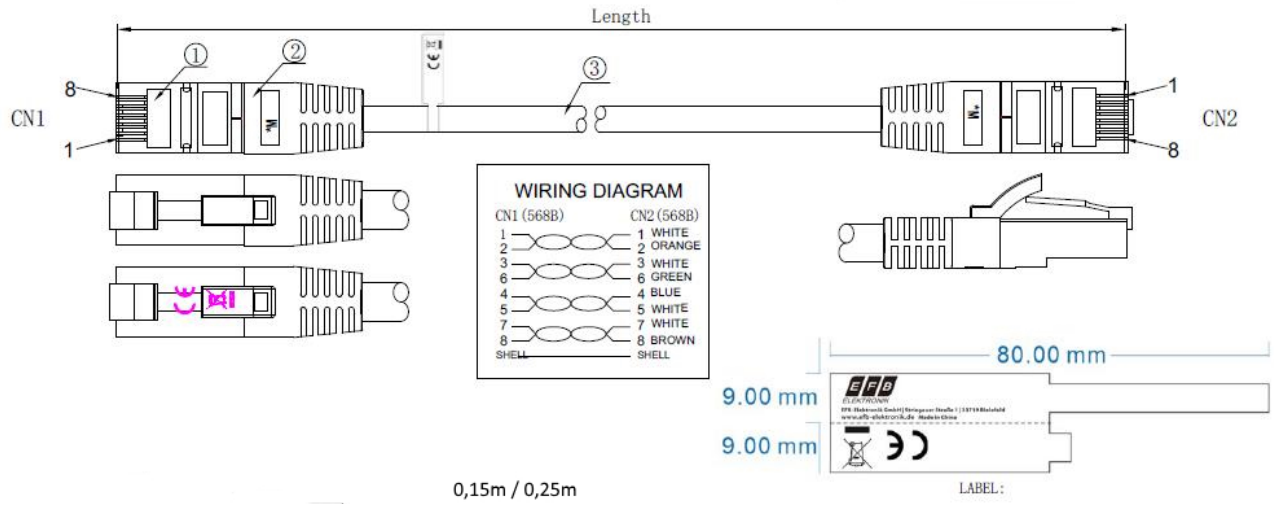

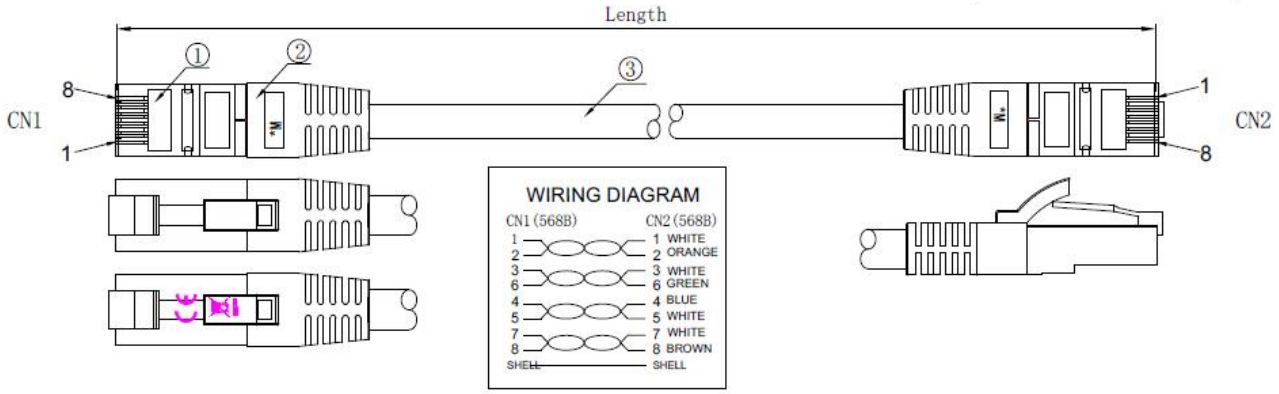

Hinweis zur bestimmungsgemäßen Verwendung

Dieses Datenblatt dient ausschließlich der Beschreibung der technischen Eigenschaften des Produkts. Es ersetzt keine Prüfung der Eignung für den konkreten Anwendungsfall. Der Anwender ist dafür verantwortlich sicherzustellen, dass das Produkt entsprechend seiner technischen Spezifikation sowie den geltenden gesetzlichen und normativen Anforderungen verwendet wird.

Dieses Datenblatt wurde maschinell am 26-09-2026 erzeugt. Technische Änderungen vorbehalten.

EFB-Elektronik GmbH
Striegauer Straße 1
33719 Bielefeld

fon: +49 521 40 41 8-0
fax: +49 521 40 41 8-50

info@efb-elektronik.de
www.efb-elektronik.de

WIR SORGEN FÜR VERBINDUNG
WE CARE FOR CONNECTION