DATENBLATT

RJ45 Patchkabel Cat.6A S/FTP LSZH orange 1m

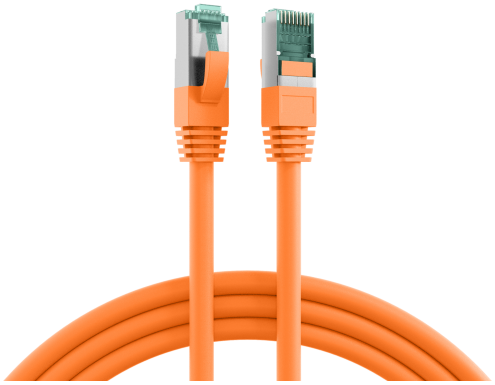

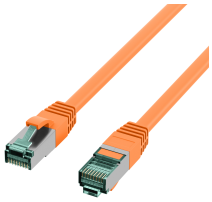

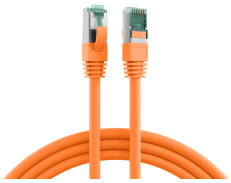

Beschreibung

Dieses Cat.6A (TIA) Ethernetkabel der Marke EFB-Elektronik überträgt Daten bis zu 10Gbit. S/FTP-Abschirmung schützt zuverlässig vor Störeinflüssen und sorgt für eine gute Signalqualität. Da es sich um ein Cat.6A (TIA) Netzwerkkabel handelt, bietet es einen Frequenzbereich von bis zu 500MHz, was eine hohe Datenübertragungsleistung zur Verfügung stellt.

• Störsicherheit in elektromagnetisch belasteten Umgebungen erhöhen – doppelte Schirmung (S/FTP) verbessert die EMV-Reserve, senkt die Anfälligkeit für Einstrahlungen und stabilisiert die Übertragung bei paralleler Leitungsführung.
• Brandschutzanforderungen normkonform abdecken – flammwidriges Kabelverhalten nach IEC60332-1 reduziert die Brandausbreitung im Fehlerfall und unterstützt die Einhaltung gängiger Installationsvorgaben.
• Endgeräte über ein Kabel versorgen und anbinden – reduziert Verkabelungsaufwand, weil Daten und Leistung über 4PPoE nach IEEE802.3bt auf einer Leitung übertragen werden. 4PPoE nach IEEE802.3bt ist nur bis zu bestimmten Leitungslängen einsetzbar.

EFB-Elektronik GmbH
Striegauer Straße 1
33719 Bielefeld

fon: +49 521 40 41 8-0
fax: +49 521 40 41 8-50

info@efb-elektronik.de
www.efb-elektronik.de

WIR SORGEN FÜR VERBINDUNG
WE CARE FOR CONNECTION

DATENBLATT

RJ45 Patchkabel Cat.6A S/FTP LSZH orange 1m

Produktbeschreibung
Das S/FTP Netzwerkkabel besitzt eine zweifache Schirmung, die wirksam elektromagnetische Störeinflüsse vermindert. Der Einsatz kann in einem Temperaturbereich von -20 – 60 °C erfolgen. Die vielfältigen Einsatzmöglichkeiten werden durch den Biegeradius von >30 mm unterstützt. Das Ethernetkabel entspricht der Schutzart IP20. Der LSZH-Mantel ist halogenfrei und raucharm. Im Brandfall minimiert er die Rauchentwicklung und erhöht die Sicherheit in Innenräumen.

Technische Details
• Cat.6A (TIA)
• Steckverbindung: RJ45 8(8) auf RJ45 8(8) mit grünen RJ45-Steckern
• Schirmung: S/FTP Kabel mit 4x2 x AWG27/7
• Kabelform: rund
• Pinbelegung: 1:1 nach TIA/EIA 568B
• Entspricht der PoE-Klasse: PoE nach IEEE802.3af, PoE+ nach IEEE802.3at und 4PPoE nach IEEE802.3bt
• Vergoldete Kontakte
• Mantel: Mantelmaterial aus LSZH
• Außendurchmesser: 6,0 mm
• Mit einer angespritzten Knickschutztülle
• Brandschutz: flammwidrig nach IEC60332-1, raucharm nach IEC61034, halogenfrei nach IEC60754-2
• Schutzart: IP20
• Mit einem punktuellen Schirmkontakt
• Mit Rasthebelschutz
• Steckzyklen: ≥750
• Mit Längenaufdruck
• Marke: EFB-Elektronik

Technische Eigenschaften	
AWG-Querschnitt	27/7
Ausführung	geschirmt
Ausführung flammwidrig	nach IEC60332-1
Außendurchmesser des Kabels	6,0 mm
Bandbreite	500MHz
Belegung	nach TIA/EIA 568B
Betriebs-/Bemessungsspannung	max. 50 V DC
Biegeradius	>30 mm
Chemisch beständig	Nein
Einsatzgebiet	Industrial Ethernet
Farbe der Knickschutztülle	orange
Geeignet für Schutzart (IP)	IP20
Gesamtabschirmung	80 %
Halogenfrei	nach IEC60754-2
Harmonisierte Norm	EN 50575

EFB-Elektronik GmbH
Striegauer Straße 1
33719 Bielefeld

fon: +49 521 40 41 8-0
fax: +49 521 40 41 8-50

info@efb-elektronik.de
www.efb-elektronik.de

WIR SORGEN FÜR VERBINDUNG
WE CARE FOR CONNECTION

DATENBLATT

RJ45 Patchkabel Cat.6A S/FTP LSZH orange 1m

Impedanz	100 ±15 Ω
Isolationswiderstand	10 MΩ
Kabelaufdruck	Cat.6A PATCH S/FTP 4x2xAWG27/7 LSZH ISO/IEC11801 ANSI/TIA-568-C.2 *10Gigabit Ethernet* www.efb-elektronik.de
Kabelform	rund
Kabelkonstruktion	4x2
Kabeltyp	S/FTP
Kategorie	6A (TIA)
Knickschutztülle	angespritzt
Kontakte	Vergoldet
Kontaktwiderstand	30 mΩ
Leitermaterial	Kupfer
Leiterwiderstand DC	185 Ω/km
Längenaufdruck	Ja
Mantel-Farbe	orange
Mantelmaterial	LSZH
NVP-Wert	74 %
Ozon beständig	Nein
Pinbelegung	1:1
Prüfspannung	1000 (V DC, 1min) Ader/Ader und Ader/Schirm
Rasthebelschutz	Ja
Raucharm	nach IEC61034
Rohkabel	Cat.6A
Schirmkontaktierung	Punktueller Schirmkontakt
Schleifenwiderstand	370 Ω/km
Silikonfrei	Ja
Steckertyp	RJ45 Standard grün
Steckverbinder	IEC 60603-7-51
Steckverbindertyp Anschluss 1	RJ45 8(8)
Steckverbindertyp Anschluss 2	RJ45 8(8)
Steckzyklen	≥750
Strombelastbarkeit	max. 1 A
Temperaturbereich	-20 – 60 °C
UL approbiert	Nein
UV beständig	Nein
Verkabelungsstandard	EN50173

Dieses Datenblatt wurde maschinell am 26-09-2026 erzeugt. Technische Änderungen vorbehalten.

EFB-Elektronik GmbH
Striegauer Straße 1
33719 Bielefeld

fon: +49 521 40 41 8-0
fax: +49 521 40 41 8-50

info@efb-elektronik.de
www.efb-elektronik.de

WIR SORGEN FÜR VERBINDUNG
WE CARE FOR CONNECTION

RJ45 Patchkabel Cat.6A S/FTP LSZH orange 1m

Widerstandsunsymmetrie	3 %
Ölbeständig	Nein
Übertragung	10Gbit

Verfügbare Varianten

ArtNr.	Bezeichnung	Länge	POE Klasse	Längentoleranz
MK6001.0,15O	RJ45 Patchkabel Cat.6A S/FTP LSZH orange 0,15m	0,15 m	PoE nach IEEE802.3af;PoE nach IEEE802.3at;4PPoE nach IEEE802.3bt	±5 %
MK6001.0,25O	RJ45 Patchkabel Cat.6A S/FTP LSZH orange 0,25m	0,25 m	PoE nach IEEE802.3af;PoE nach IEEE802.3at;4PPoE nach IEEE802.3bt	±5 %
MK6001.0,5O	RJ45 Patchkabel Cat.6A S/FTP LSZH orange 0,5m	0,5 m	PoE nach IEEE802.3af;PoE nach IEEE802.3at;4PPoE nach IEEE802.3bt	±5 %
MK6001.1O	RJ45 Patchkabel Cat.6A S/FTP LSZH orange 1m	1,0 m	PoE nach IEEE802.3af;PoE nach IEEE802.3at;4PPoE nach IEEE802.3bt	±5 %
MK6001.1,5O	RJ45 Patchkabel Cat.6A S/FTP LSZH orange 1,5m	1,5 m	PoE nach IEEE802.3af;PoE nach IEEE802.3at;4PPoE nach IEEE802.3bt	±5 %
MK6001.2O	RJ45 Patchkabel Cat.6A S/FTP LSZH orange 2m	2,0 m	PoE nach IEEE802.3af;PoE nach IEEE802.3at;4PPoE nach IEEE802.3bt	±5 %
MK6001.3O	RJ45 Patchkabel Cat.6A S/FTP LSZH orange 3m	3,0 m	PoE nach IEEE802.3af;PoE nach IEEE802.3at;4PPoE nach IEEE802.3bt	±5 %
MK6001.5O	RJ45 Patchkabel Cat.6A S/FTP LSZH orange 5m	5,0 m	PoE nach IEEE802.3af;PoE nach IEEE802.3at;4PPoE nach IEEE802.3bt	±5 %
MK6001.7,5O	RJ45 Patchkabel Cat.6A S/FTP LSZH orange 7,5m	7,5 m	PoE nach IEEE802.3af;PoE nach IEEE802.3at;4PPoE nach IEEE802.3bt	±5 %
MK6001.10O	RJ45 Patchkabel Cat.6A S/FTP LSZH orange 10m	10,0 m	PoE nach IEEE802.3af;PoE nach IEEE802.3at;4PPoE nach IEEE802.3bt	±5 %
MK6001.15O	RJ45 Patchkabel Cat.6A S/FTP LSZH orange 15m	15,0 m	PoE nach IEEE802.3af;PoE nach IEEE802.3at	±5 %
MK6001.20O	RJ45 Patchkabel Cat.6A S/FTP LSZH orange 20m	20,0 m	PoE nach IEEE802.3af;PoE nach IEEE802.3at	±5 %
MK6001.25O	RJ45 Patchkabel Cat.6A S/FTP LSZH orange 25m	25,0 m	PoE nach IEEE802.3af	±5 %
MK6001.30O	RJ45 Patchkabel Cat.6A S/FTP LSZH orange 30m	30,0 m	PoE nach IEEE802.3af	±5 %
MK6001.50O	RJ45 Patchkabel Cat.6A S/FTP LSZH orange 50m	50,0 m	Nein	±5 %

Zeichnungen

EFB-Elektronik GmbH
Striegauer Straße 1
33719 Bielefeld

fon: +49 521 40 41 8-0
fax: +49 521 40 41 8-50

info@efb-elektronik.de
www.efb-elektronik.de

WIR SORGEN FÜR VERBINDUNG
WE CARE FOR CONNECTION

DATENBLATT

RJ45 Patchkabel Cat.6A S/FTP LSZH orange 1m

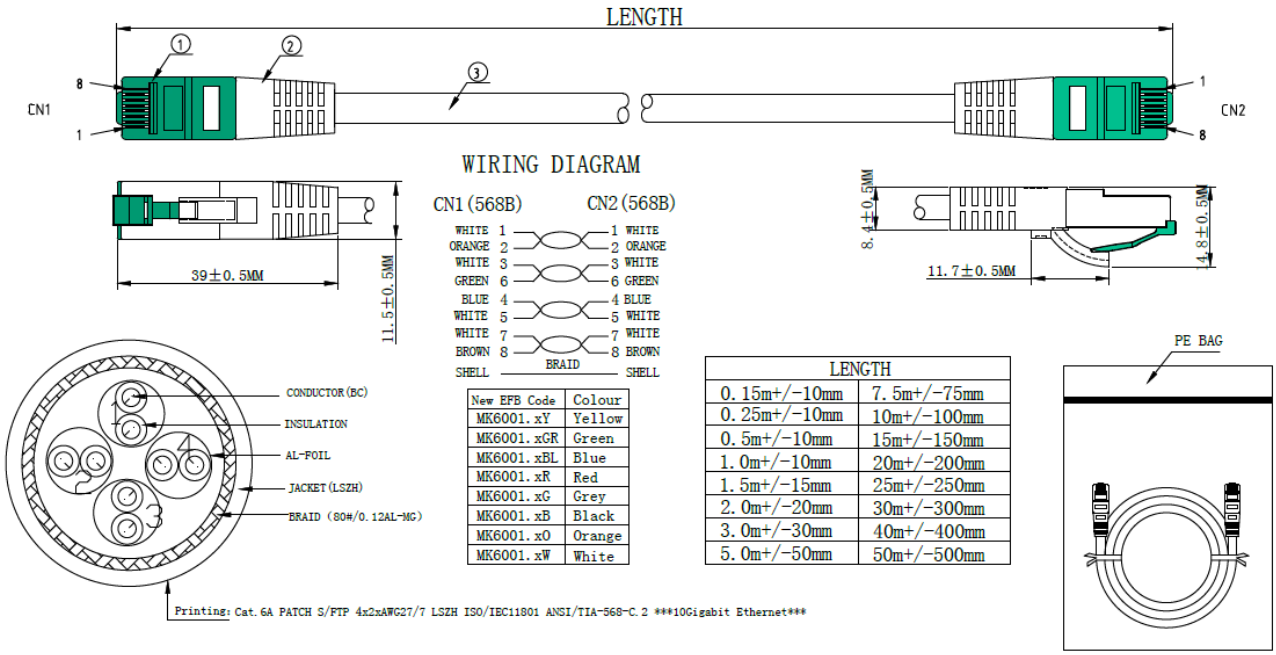

New EFB Code	Colour
MK6001.xY	Yellow
MK6001.xGR	Green
MK6001.xBL	Blue
MK6001.xR	Red
MK6001.xG	Grey
MK6001.xB	Black
MK6001.xO	Orange
MK6001.xW	White

LENGTH	
0.15m+/-10mm	7.5m+/-75mm
0.25m+/-10mm	10m+/-100mm
0.5m+/-10mm	15m+/-150mm
1.0m+/-10mm	20m+/-200mm
1.5m+/-15mm	25m+/-250mm
2.0m+/-20mm	30m+/-300mm
3.0m+/-30mm	40m+/-400mm
5.0m+/-50mm	50m+/-500mm

Hinweis zur bestimmungsgemäßen Verwendung

Dieses Datenblatt dient ausschließlich der Beschreibung der technischen Eigenschaften des Produkts. Es ersetzt keine Prüfung der Eignung für den konkreten Anwendungsfall. Der Anwender ist dafür verantwortlich sicherzustellen, dass das Produkt entsprechend seiner technischen Spezifikation sowie den geltenden gesetzlichen und normativen Anforderungen verwendet wird.

Dieses Datenblatt wurde maschinell am 26-09-2026 erzeugt. Technische Änderungen vorbehalten.

EFB-Elektronik GmbH
Striegauer Straße 1
33719 Bielefeld

fon: +49 521 40 41 8-0
fax: +49 521 40 41 8-50

info@efb-elektronik.de
www.efb-elektronik.de

WIR SORGEN FÜR VERBINDUNG
WE CARE FOR CONNECTION